TAMPA DA CAIXA DE PASSAGEM

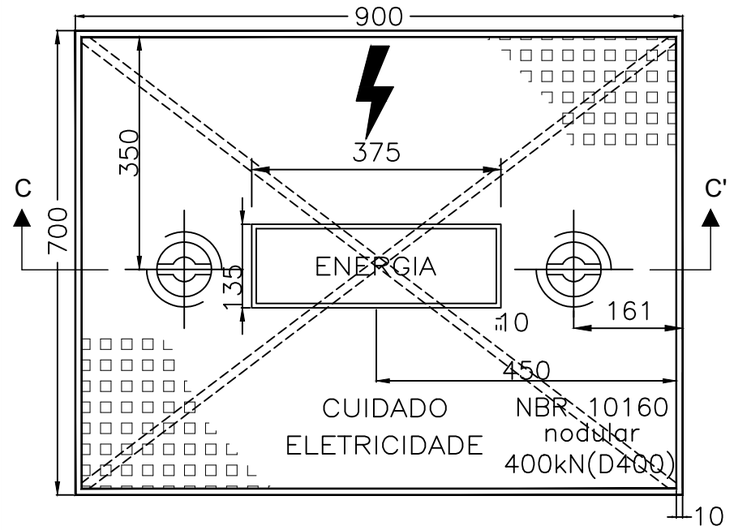

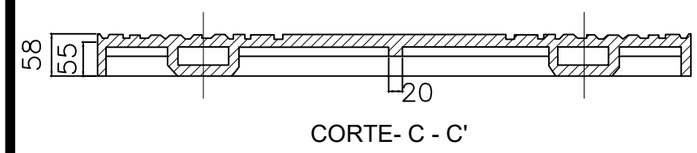

CORTE- C - C'

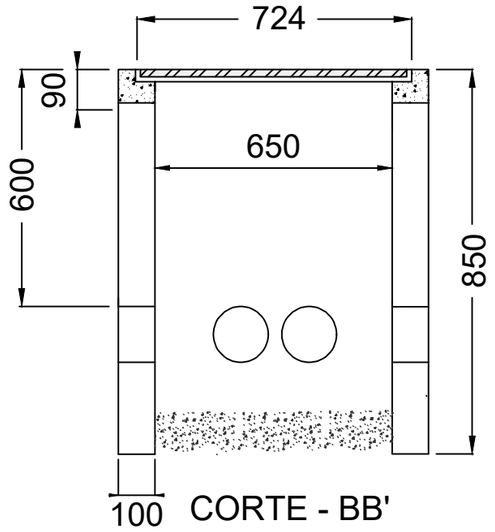

CORTE - BB'

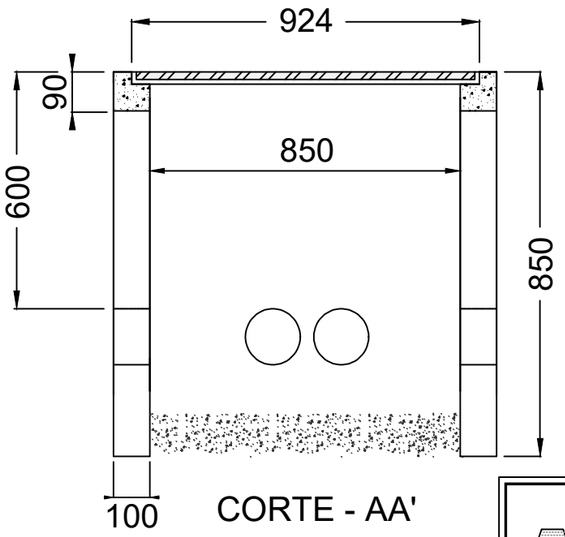

CORTE - AA'

CAIXA DE PASSAGEM TIPO B1 (850x650x850mm)

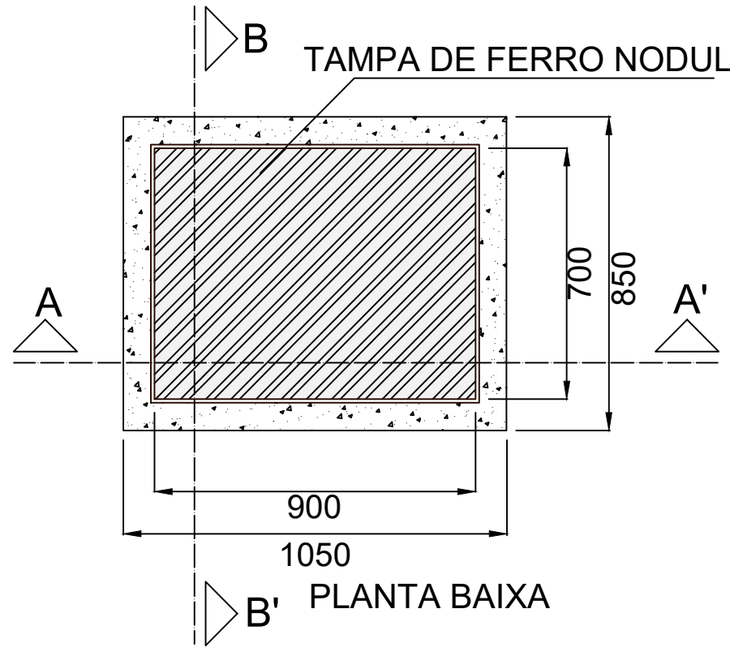

PLANTA BAIXA

OBSERVAÇÕES:

1. Caixa em concreto armado, blocos de concreto estrutural preenchido com argamassa ou tijolo maciço;
2. A caixa pré-fabricada deve ser de fabricante certificado e modelo homologado pela Celesc D;
3. A classe do concreto deve ser maior ou igual a C25 ou maior ou igual C30 em regiões marítimas ou industriais (ABNT NBR 6118);
4. Espessura mínima da parede de 100 mm para concreto armado, 120 mm para blocos de concreto estrutural preenchido com argamassa ou 150 mm para tijolo maciço;
5. A caixa deve ser rebocada internamente;
6. O fundo da caixa deve ser preenchido com 150 mm de brita N°2
7. Dimensões em milímetros (mm).

AMAUC
ASSOCIAÇÃO DOS MUNICÍPIOS DO ALTO URUGUAI CATARINENSE
Rua Marechal Deodoro, 772, 12° andar. Centro - Concórdia - SC 89700-905
Fone (49)3482 3500. www.amauc.org.br

PREFEITURA MUNICIPAL DE PERITIBA - SC

PROJETO:
PROJETO ELÉTRICO ENTRADA DA ENERGIA - PISCINA PUBLICA E ESPAÇO MULTIUSO

ENDEREÇO DA OBRA:
RUA REINALDO GASPARETO, N°68, CENTRO - PERITIBA - SC

ESCALA: INDICADA

PRANCHA: ELE 09 /09

DISCRIMINAÇÃO:
DETALHES DA CAIXA DE PASSAGEM SUBTERRANEA TIPO B1 (850x650x850MM), DETALHE DA TAMPA DE FERRO ESPECIFICAÇÕES DE CONSTRUÇÃO

DATA: SETEMBRO / 2025

DESENHO: RENATO

FOLHA: ABNT - A3

RESPONSÁVEL TÉCNICO PROJETO:
Renato Bergamo
Assinado de forma digital por Renato Bergamo
Dados: 2025.09.26 08:49:26 -03'00'
RENATO BERGAMO
ENGENHEIRO ELETRICISTA - CREA - SC: 068.830-4

RESPONSÁVEL TÉCNICO EXECUÇÃO:

PROPRIETÁRIO:
PREFEITURA MUNICIPAL DE PERITIBA - SC
CNPJ: 82.815.085/0001-20

Ficam reservados os direitos autorais de execução do projeto conforme Lei Federal n. 5.194/66